Серія SR з стандартною притолокою від 350 мм
Основні розміри конструкції

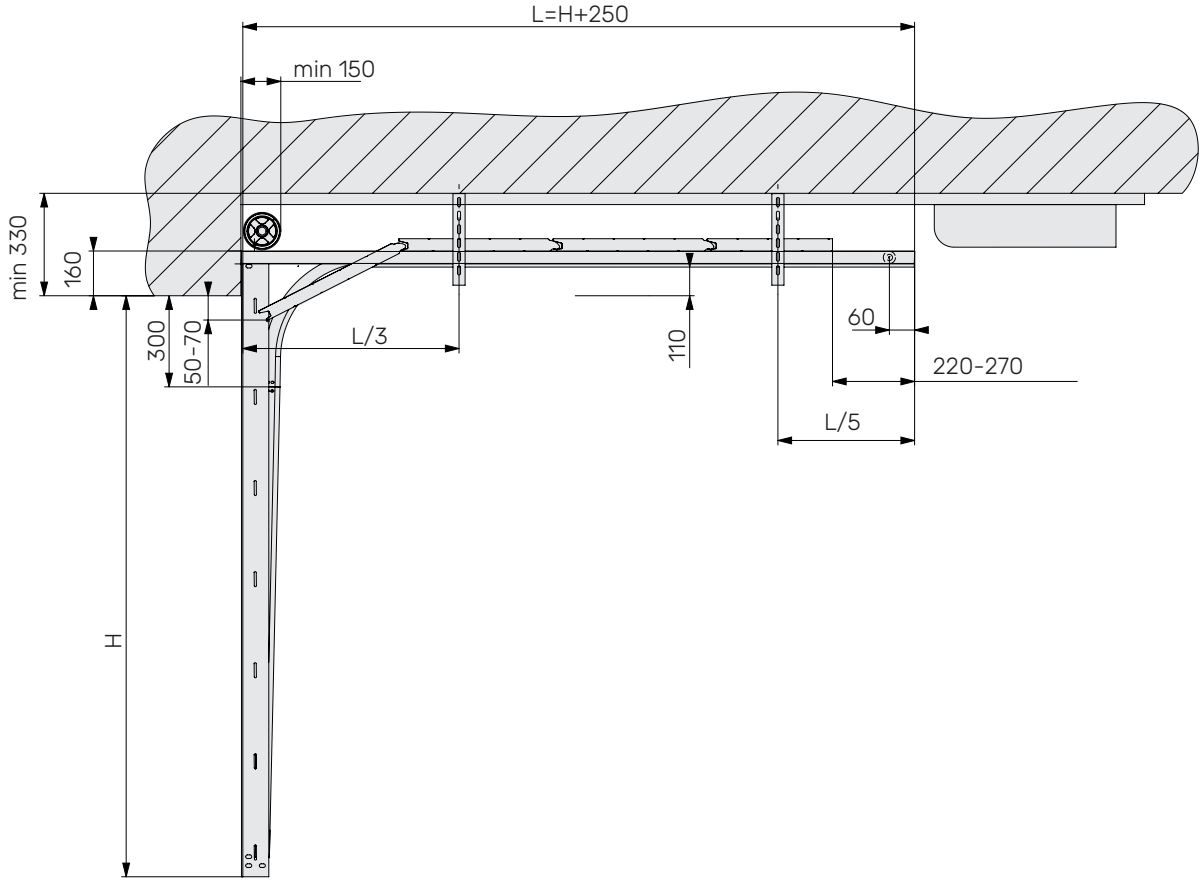

Підготовка несучої конструкції (у разі необхідності)

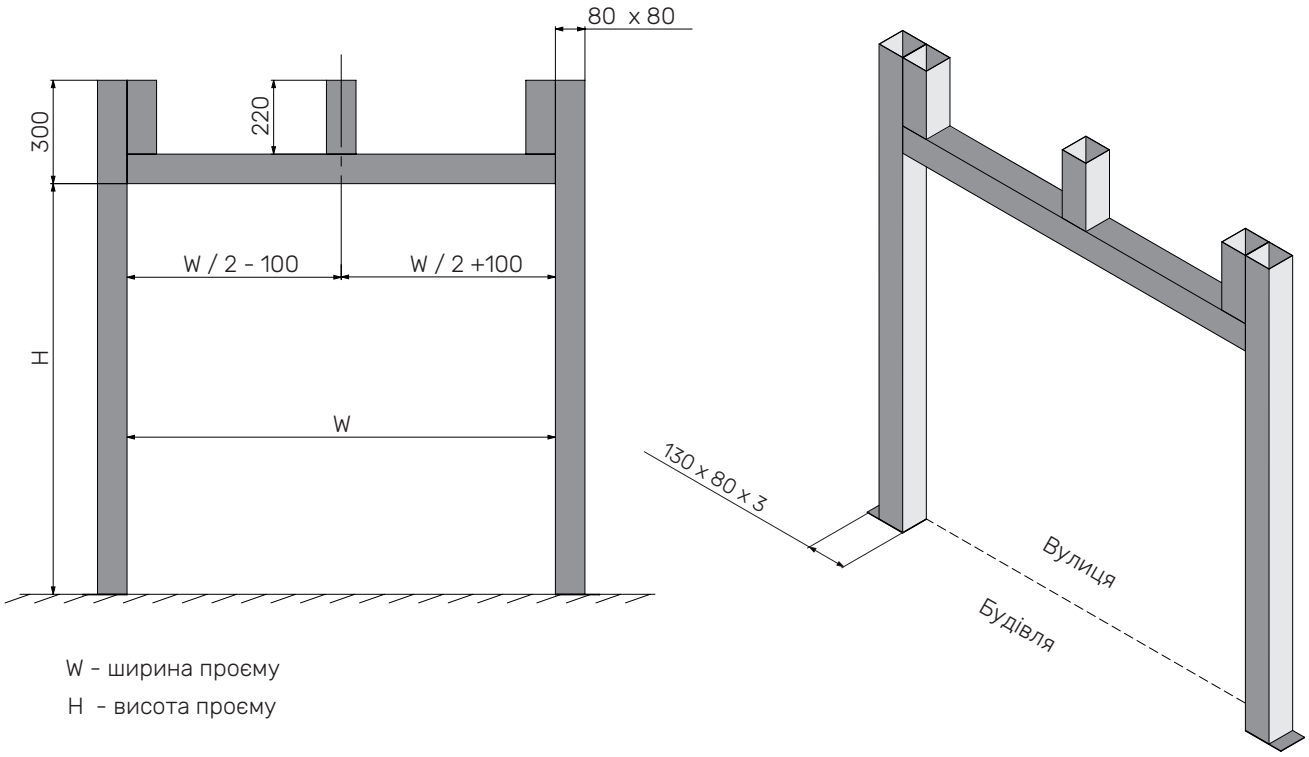

W - ширина проєму

H - висота проєму