Зовнішній вигляд з основними розмірами.
Штора 100F. Механізм підйому електродвигун або редукторна передача.
Кріплення на стелю

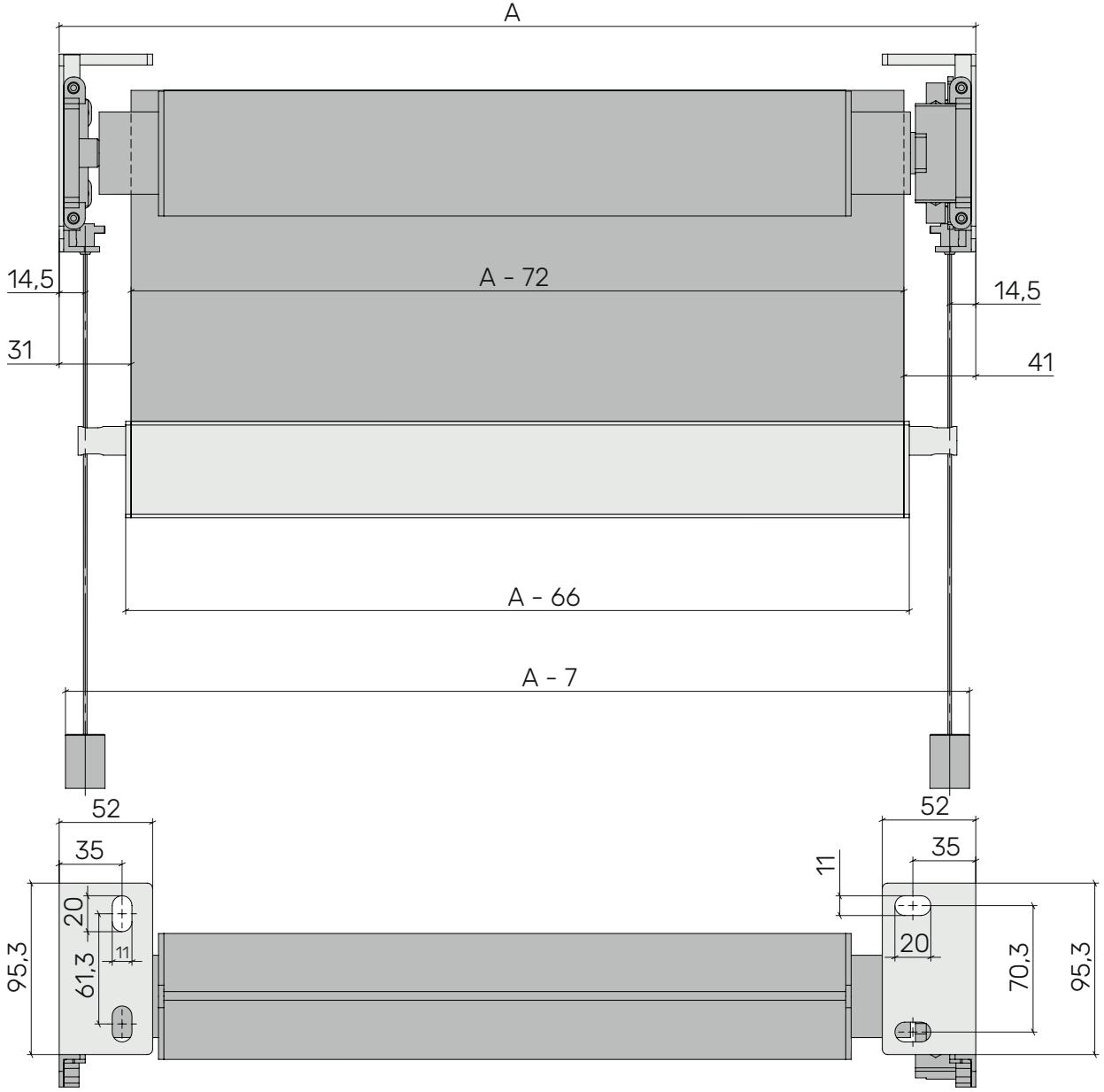

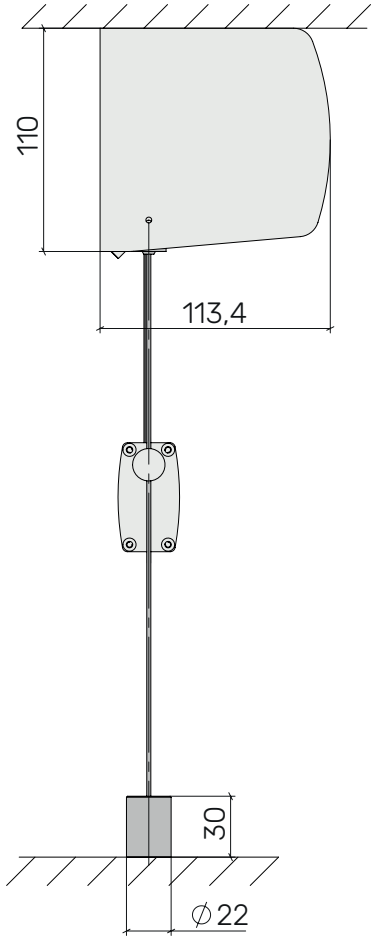

13.12.2023

energyrol.com.ua